VG8Z

ROBOT®
威洛博工业机器人

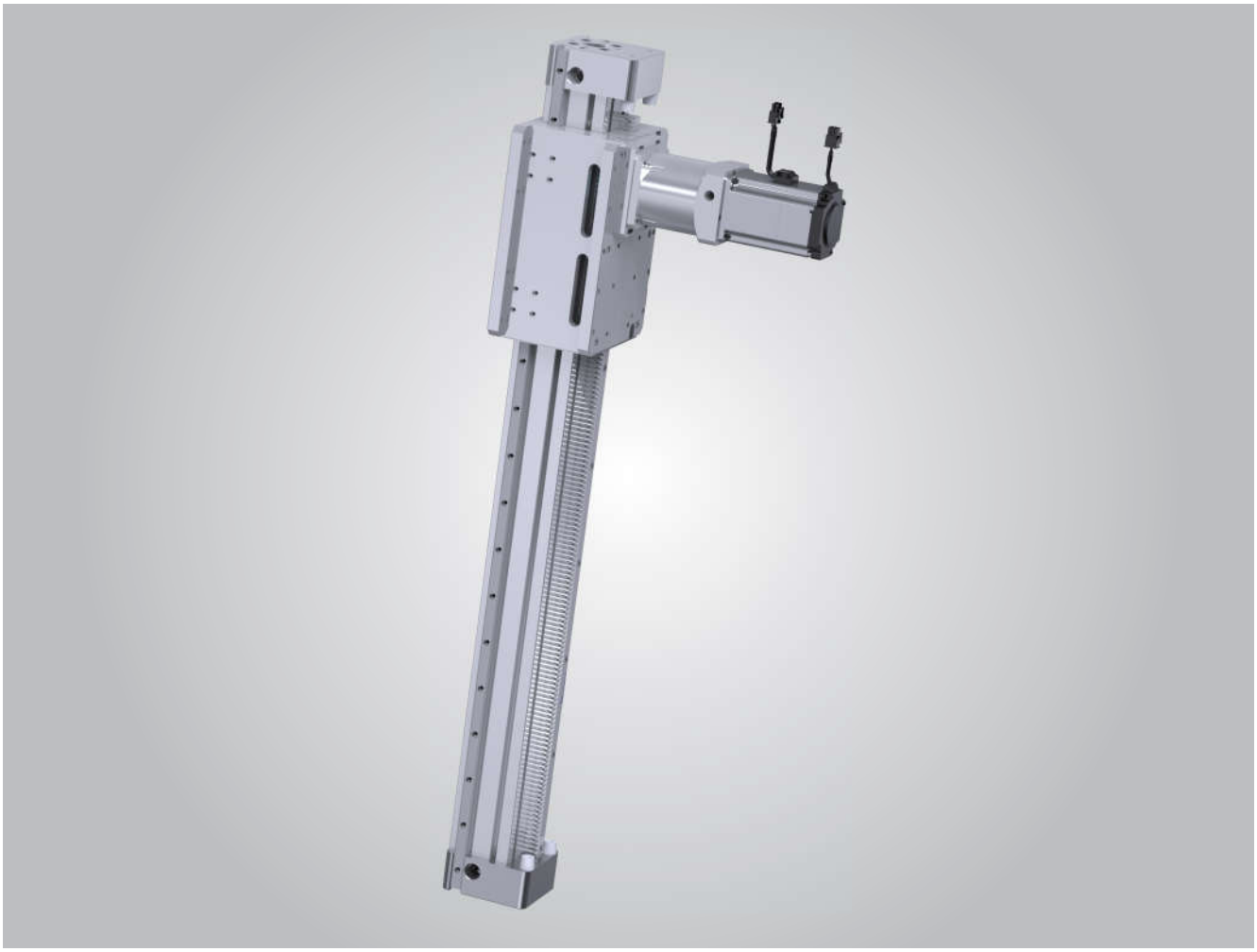

■ 型号表示方式 Guide for Model Selection

VG8Z — L50π — S100 — BC — ZP75B — C3 — 10K

本体样式 Base Style	
VG	VG系列 Vseries
8	本体80mm宽 Body width80

导程 Lead	
L50π	157.08mm

行程(mm) Stroke(mm)
100-3500

马达方式 Motor way	
BC	直联外置 External

马达类型 Motor Type		马达功率 Motor power	
P	松下 Panasonic	40	400W
M	三菱 Mitsubishi	/	/
Y	安川 Yaskawa	刹车 Brakes	
T	台达 Delta	无 No	无刹车 No brake
W	威洛博 W-Robot	B	带刹车 With brake

* 为 Z: 代表客户自配电机
* For Z: Motor is from clients

原点开关位置 Original Sensor position		极限开关数量 Limit Sensor Qty	
外置式: External		外置式: External	
C	马达侧 Motor side	2	2个 2pcs
D	反马达侧 Oppsite motor side	3	3个 3pcs
E	无 No	无感应器 No sensor	

感应器类型 Sensor type	
无 No	NPN
P	PNP

减速比 Reduction Ratio	
10K	10

■ 基本规格 Specification

马达功率 AC (W) Motor power AC (W)		750W			
重复定位精度 (mm) Repeatability		±0.04			
导程 (mm) Lead		直齿 Straight Tooth		157.08	
		/		/	
齿轮规格 Gear Specification		2M			
减速比 Reduction Ratio		1:3	1:5	1:7	1:10
最快速度 MaximumSpeed(mm/sec) 马达转速 3000 Motor Speed(rpm/mim)		2500	1500	1050	750
最大负载(kg) Maximum Payload(kg)	水平使用 Horizontal	/	/	/	/
	垂直使用 Vertical	5	15	30	40
加速度 Acceleration (m/s^2)		12	8	5	3
加速时间 Acceleration Time(s)		0.19	0.19	0.21	0.26
额定推力(N) RatedThrust(N)		270	450	630	900
直线导轨 Linear Guide (mm)		20x15.5-2			
原点感应器 Home Sensor		外挂 Outside EE-SX672(NPN) EE-SX672P(PNP)			
		导轨安装 Outside Guide EE-SX674(NPN) EE-SX674P(PNP)			

M_{max}=最大负载 Charge Maximale M=实际负载 Charge Effectifs

S=有效行程 Working Stroke

工况1 Case 1: S<0.72m M_{max}=M

工况2 Case 2: S>0.72m M_{max}=M-(S-0.72)*11

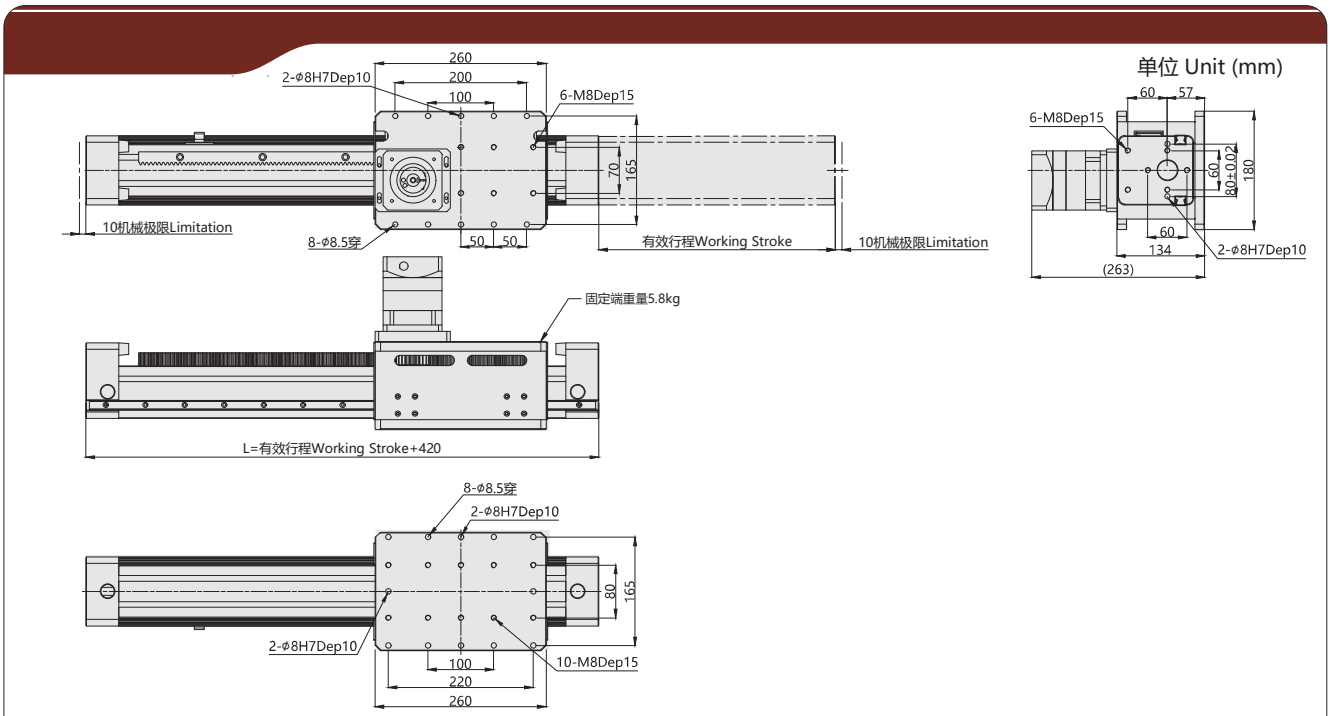

注:以下不含电机重量。 *如有特殊行程请先与技术人员联系。 Note: Not including motor weight. *In case special stroke please contact technical services.

行程S Working Stroke	60	120	180	240	300	360	420	480	540	600	660	720	780	840	900	960	1020	1080	1140	1200	1260	1320	1380	1440	1500	1560	1620	1680	1740
L	480	540	600	660	720	780	840	900	960	1020	1080	1140	1200	1260	1320	1380	1440	1500	1560	1620	1680	1740	1800	1860	1920	1980	2040	2100	2160
重量 KG Weight KG	13.8	14.5	15.2	15.9	16.6	17.3	18.0	18.7	19.4	20.1	20.8	21.5	22.2	22.9	23.6	24.3	25.0	25.7	26.4	27.1	27.8	28.5	29.2	29.9	30.6	31.7	32.4	33.1	33.8

*带颜色 ▭ 为常备库产品，可适当缩短交期。 *Products with color ▭ are available stock and short lead time.

VG10Z

ROBOT®
威洛博工业机器人

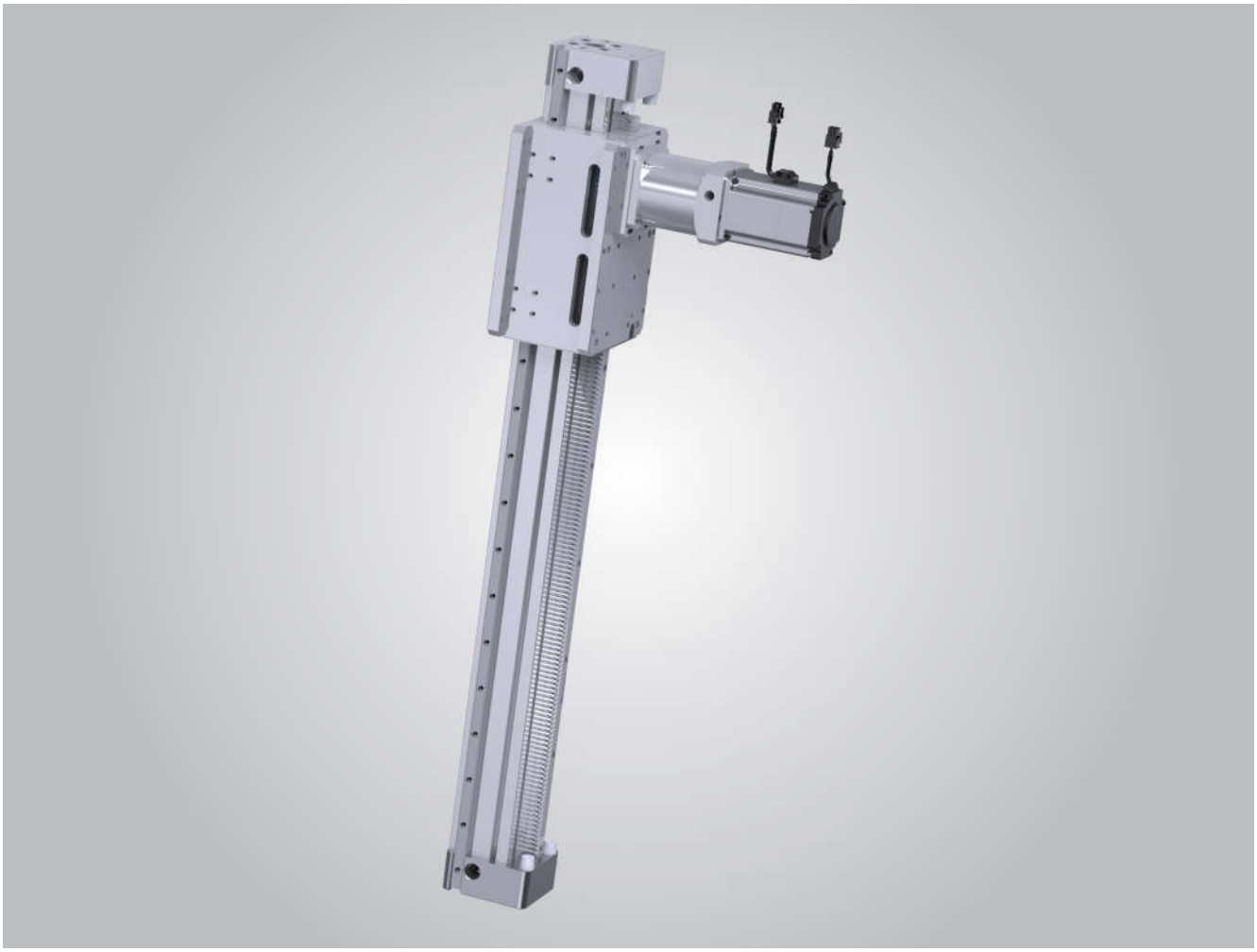

■ 型号表示方式 Guide for Model Selection

VG10Z — L50π — S100 — BC — ZP75B — C3 — 10K

本体样式 Base Style	
VG	VG系列 Vseries
10	本体100mm宽 Body width100

导程 Lead	
L50π	157.08mm

行程(mm) Stroke(mm)
100-3500

马达方式 Motor way	
BC	直联外置 External

马达类型 Motor Type		马达功率 Motor power	
P	松下 Panasonic	40	400W
M	三菱 Mitsubishi	/	/
Y	安川 Yaskawa	刹车 Brakes	
T	台达 Delta	无 No	无刹车 No brake
W	威洛博 W-Robot	B	带刹车 With brake

* 为 Z: 代表客户自配电机
* For Z: Motor is from clients

原点开关位置 Original Sensor position		极限开关数量 Limit Sensor Qty	
外置式: External		外置式: External	
C	马达侧 Motor side	2	2个 2pcs
D	反马达侧 Oppsite motor side	3	3个 3pcs
E	无 No	无感应器 No sensor	

感应器类型 Sensor type	
无 No	NPN
P	PNP

减速比 Reduction Ratio	
10K	10

■ 基本规格 Specification

马达功率 AC (W) Motor power AC (W)		750W			
重复定位精度 (mm) Repeatability		±0.04			
导程 (mm) Lead		直齿 Straight Tooth		157.08	
		/		/	
齿轮规格 Gear Specification		2M			
减速比 Reduction Ratio		1:3	1:5	1:7	1:10
最快速度 MaximumSpeed(mm/sec) 马达转速 3000 Motor Speed(rpm/mim)		2500	1500	1050	750
最大负载(kg) Maximum Payload(kg)	水平使用 Horizontal	/	/	/	/
	垂直使用 Vertical	5	25	40	60
加速度 Acceleration (m/s^2)		12	8	5	3
加速时间 Acceleration Time(s)		0.19	0.19	0.21	0.26
额定推力(N) RatedThrust(N)		270	450	630	900
直线导轨 Linear Guide (mm)		20x15.5-2			
原点感应器 Home Sensor		外挂 Outside	EE-SX672(NPN)	EE-SX672P(PNP)	
		导轨安装 Outside Guide	EE-SX674(NPN)	EE-SX674P(PNP)	

M_{max}=最大负载 Charge Maximale　　M=实际负载 Charge Effectifs

S=有效行程 Working Stroke

工况1 Case 1:　S<1.02m　　M_{max}=M

工况2 Case 2:　S>1.02m　　M_{max}=M-(S-1.02)*15.8

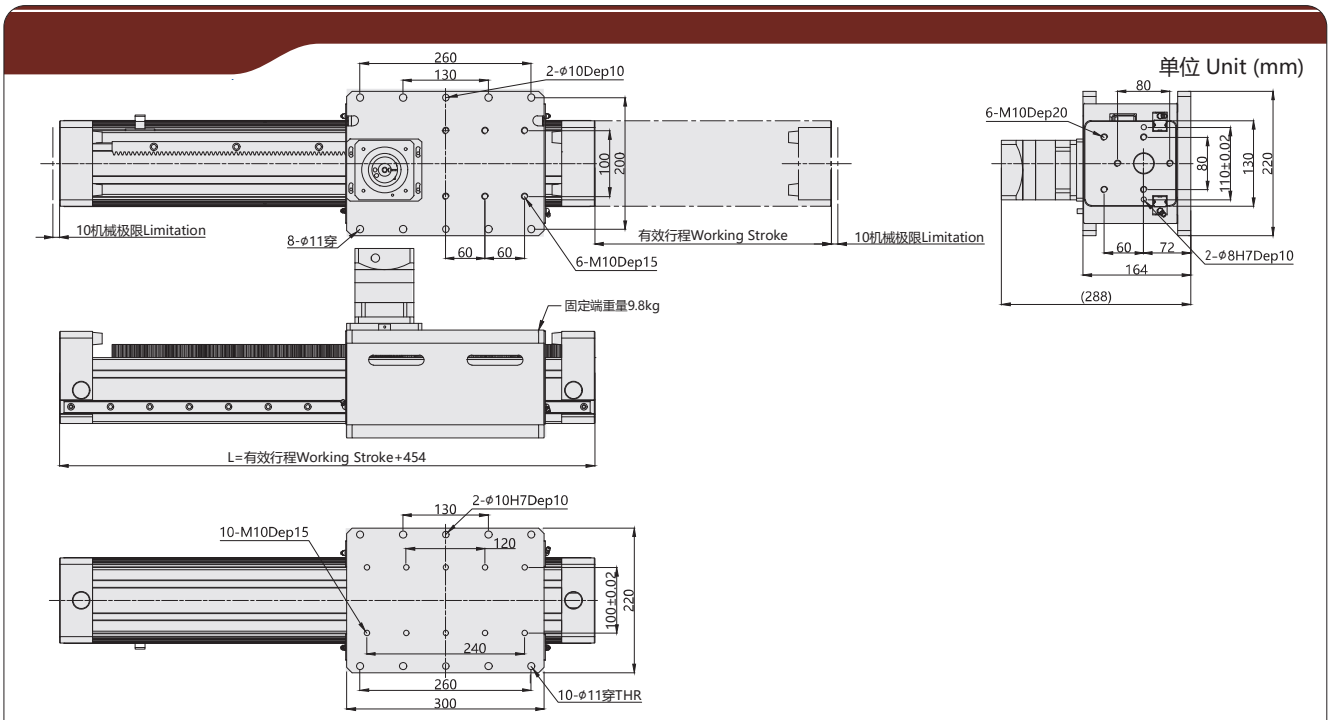

注:以下不含电机重量。 *如有特殊行程请先与技术人员联系。　Note: Not including motor weight.　*In case special stroke please contact technical services.

行程S Working Stroke	60	120	180	240	300	360	420	480	540	600	660	720	780	840	900	960	1020	1080	1140	1200	1260	1320	1380	1440	1500	1560	1620	1680	1740
L	514	574	634	694	754	814	874	934	994	1054	1114	1174	1234	1294	1354	1414	1474	1534	1594	1654	1714	1774	1834	1894	1954	2014	2074	2134	2194
重量 KG Weight KG	21.6	22.6	23.6	24.6	25.6	26.6	27.6	28.6	29.6	30.6	31.6	32.6	33.6	34.6	35.6	36.6	37.6	38.6	39.6	40.6	41.6	42.6	43.6	44.6	45.6	46.6	47.6	48.6	49.6

*带颜色 ▭ 为常备库产品，可适当缩短交期。 *Products with color ▭ are available stock and short lead time.